Odsavač par výsuvný série 300

LFP226S

Spolehlivý odsavač par pro čistý vzduch v kuchyni
Odsavač par 300 ExtractionTech Standard díky spolehlivému motoru účinně odsává z kuchyně pachy vznikající při vaření. Užijte si svěží a příjemné prostředí při každém vaření.

Specifikace a benefity

ExtractionTech Standard. Spolehlivé odsávání pachů
Odsavač par ExtractionTech Standard má spolehlivý motor na efektivní odsávání pachů při přípravě jídel. Prostředí vaší kuchyně zůstane svěží a čisté a vy se při každodenním vaření budete cítit lépe.

Posviťte si na svoje vaření s osvětlením Pure Illumination
Intenzivní a odolné osvětlení Pure Illumination se vám postará o dokonalou viditelnost při vaření. LED osvětlení nasvítí celou varnou plochu, takže při přípravě jídel uvidíte každý detail.

Kvalitní tukový filtr
Spolehlivá filtrace tuku. Snadno se používá a nabízí možnost čištění ručně nebo v myčce – aby vaše kuchyně byla svěží a odsavač par fungoval co nejlépe.

- Typ odsavače: Výsuvný, šířka 60 cm
- Počet rychlostí: 3; Micro switch
- Hlučnost: min./max.: 45 / 64 dB(A)
- Možnost nastavení recirkulace vzduchu
- Způsob ovládání: mechanická tlačítka
- Osvětlení: LED žárovka, 2x
- Typ a číslo tukového filtru : Hliníkový, 1

Electrolux

Odsavač par výsuvný série 300

LFP226S

Technická specifikace
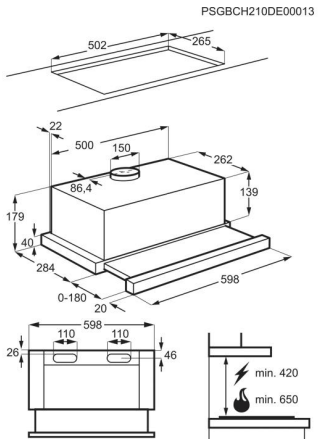
Barva	Šedá
Stupně výkonu	3; Micro switch
Ovládání	Mechanické tlačítkové
Osvětlení	LED žárovka
Třída energetické účinnosti	C
Výkon, min/max/intenzivní (m3/h)	150/330/-
Hlučnost, min/max/intenzivní dB(A)	45/64/-
Třída účinnosti tukové filtrace	D
Min. odstup od elektrické varné desky (cm)	42
Min. odstup od plynové varné desky (cm)	65
Roční spotřeba energie (kW/rok)	51.6
Obecná velikost (cm)	60
Recirkulace	Ano
Externí vývod	Ano
Teplota světla (K)	3000
Počet světel	2
Spojení Hob2Hood	Ne
Třída účinnosti dynamiky tekutin	D
Třída účinnosti osvětlení	E
Minimální výkon recirkulace (m3/h)	105
Maximální výkon recirkulace (m3/h)	215
Hlasitost při minimálním výkonu (dB (A))	58
Hlasitost při maximálním výkonu (dB (A))	71
Kód produktu (PNC)	942 022 673
EAN kód produktu	7332543827985
Hmotnost (kg)	6.7
Hmotnost včetně obalu (kg)	7.7
Rozměry VxŠxH (mm)	179x598x309
Instalace	Výsuvný
Počet tukových filtrů	1